文書番号
□KF-4100-051/001

使用環境	一般屋内用
定格入力電圧	DC24V
定格入力電流	1.125A
定格入力電力	27.0W
器具光束	686lm
色温度	4000K
器具質量	1,370g

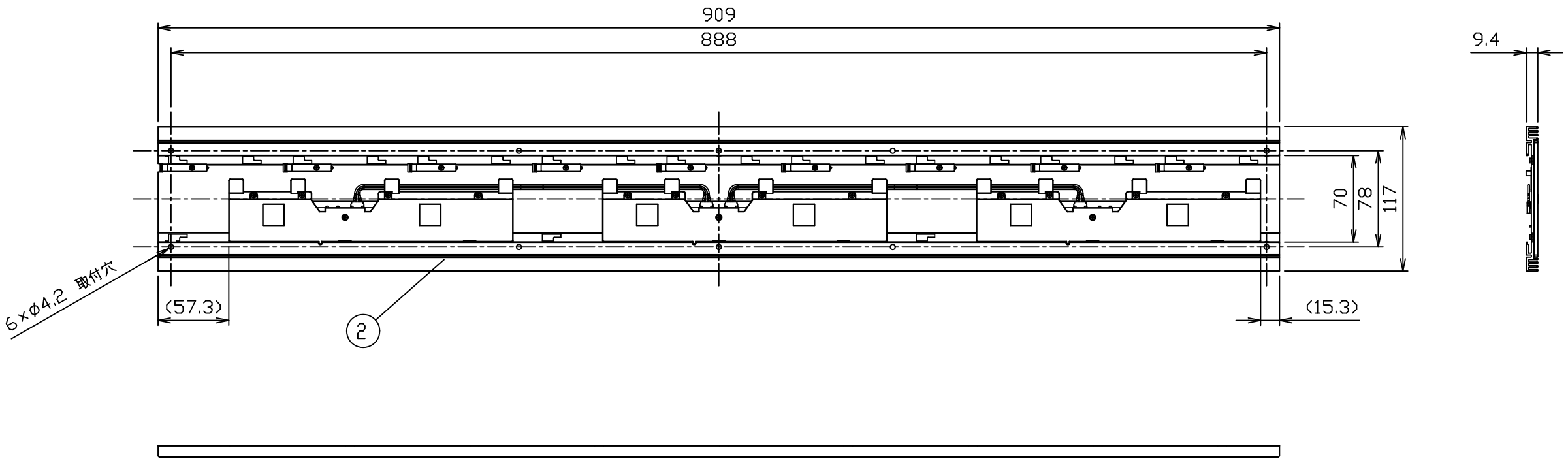

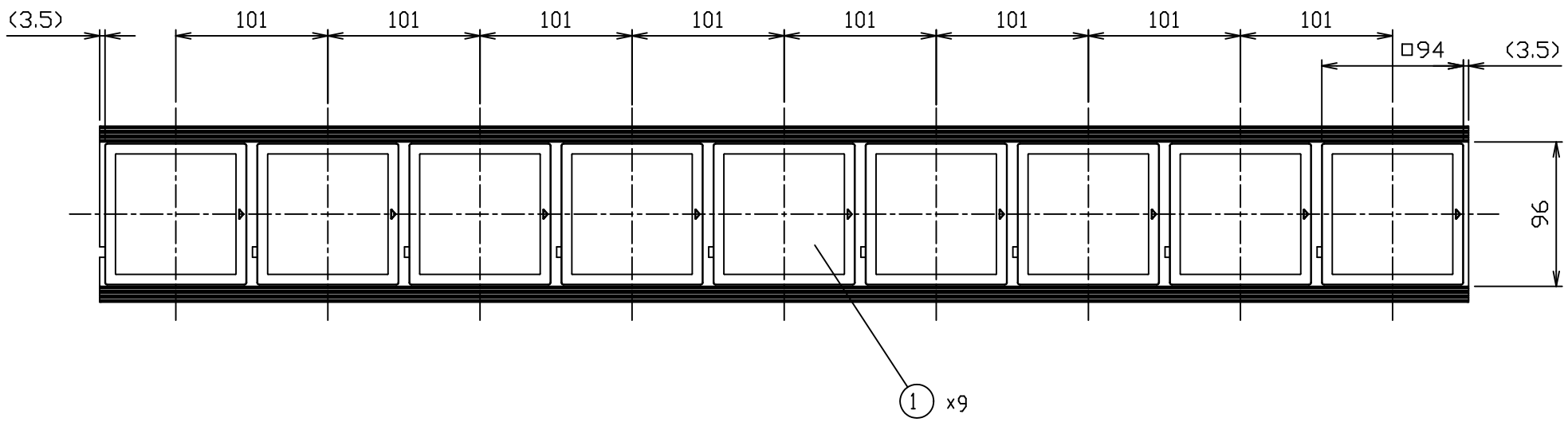

・器具の取り付け、取り外しに必要な空間寸法

器具の取り付け、取り外しには、下記寸法の空間が必要です。

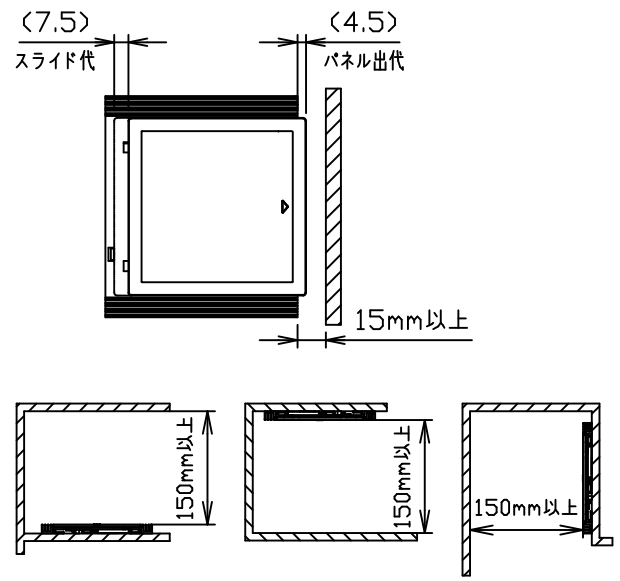

ご注意

1. この器具は一般屋内専用です。直射日光など紫外線が当たる場所、結露する場所、湿気が多い場所、水が掛かる場所、取り付けた器具が振動したり揺れたりする場所では使用しないでください。落下や破損・故障による火災、感電、やけど、けがの原因となります。
2. 接続は指定のハーネス、電源装置、調光インターフェースを使用してください。火災、故障などの原因となります。
3. 別途ネジ（Φ3.5からΦ4.0×15mm以上：6本）を用意し、確実に固定できる場所に取り付けてください。落下の原因になります。
4. 器具の製造ばらつきにより、同じ型番の器具でも発光色や明るさが異なる場合があります。
5. メタルラス張り、ワイヤラス張り、金属板張りの木造の造営材に器具を取り付ける場合は、器具の金属部と絶縁を取ってください。漏電した場合、火災のおそれがあります。
6. 周囲温度が5~35℃の場所に設置してください。それ以外の場所で使用すると、ちらつきや耐用年限が短くなる原因になります。

No.	部品名	材質	備考
7			
6			
5			
4			
3			
2	ベースプレート	SF-910-9	9灯タイプ
1	有機ELパネル	S-P01-L	3000K

品名 KANEKA LUCE ARCHITECTURE Sシリーズ

基本仕様 9灯タイプ 4000K

特記事項

型番 SF-910-9W

承認	審査	作成
瀬崎	藤澤 山口	谷池

株式会社カネカ

単位：mm　第三角法（JIS A-3）